PRESSEMITTEILUNG

So gelingt der Fenster- und Türanschluss problemlos:

Neue GUTEX Video-Tutorials erklären die Systemlösung Implio in drei Minuten

Waldshut-Tiengen, Mai 2018. Optimale Anschlüsse für vorgehängte hinterlüftete Fassaden und Wärmedämmverbandsysteme zu realisieren, ist eine Herausforderung. Dies gilt am Fenster umso mehr, da hier bis zu vier Gewerke arbeiten – der Fensterbauer, der Experte für Sicht- und Sonnenschutz, der Holzbauer, Stuckateur oder Putzer sowie der Spengler oder Steinmetz. Mit drei neuen Video-Tutorials gibt GUTEX Verarbeitern eine detaillierte Schritt-für-Schritt Anleitung an die Hand, mit der nichts mehr schief gehen kann. Mit Implio, den intelligenten Systemlösungen für dauerhaft sichere Fenster- und Türanschlüsse, wird die Verarbeitung besonders einfach.

Für den wind- und schlagregensicheren Anschluss an Fenster und Türen bietet GUTEX mit Implio F und Implio P intelligente holzfaserbasierte Systemlösungen, die gemäß ift-Richtlinie in Rosenheim geprüft sind. In verschiedenen Ausführungen für alle relevanten Anschlussdetails verfügbar, verhindert das GUTEX Anschluss-System effektiv Bauschäden und spart zugleich Arbeitszeit.

Fortbildung in drei Minuten

Implio F ist die Systemlösung für vorgehängte hinterlüftete Fassaden-Dämmsysteme aller Bauweisen. Die integrierte selbstklebende Folie macht die Verarbeitung besonders einfach. Implio F ist insbesondere auch für dünne Laibungstiefen geeignet. Hier geht es zur Schritt-für-Schritt Anleitung bei YouTube: https://youtu.be/yvCKLdAebYA

Implio P ist die Systemlösung inklusive Rollladen- und Raffstorekästen sowie Laibungsplatten und Keilplatten für die zweite Dichtebene. Implio P ist immer dann die erste Wahl, wenn ein sicheres Komplettsystem für Putzfassaden gefordert ist. Hier geht es zur Schritt-für-Schritt Anleitung Implio P mit Raffstorekasten: https://youtu.be/20FI0DdaUp0 sowie Implio P mit Sturzplatte: https://youtu.be/QcJufbQ2lwY

GUTEX gilt als Pionier der ökologischen Dämmung in Europa. Das Familienunternehmen mit

Sitz in der Nähe des Dreiländerecks Deutschland, Schweiz, Frankreich begann vor mehr als 85 Jahren mit der Produktion von Dämmstoffen aus Holz, das aus dem nahe gelegenen Schwarzwald stammt. Während sich an der Herkunft des Rohstoffes nichts geändert hat, werden die Produkte laufend bauphysikalisch und verarbeitungstechnisch optimiert. GUTEX bietet heute ausgereifte Dämmlösungen für sämtliche Gebäudebereiche. Sie überzeugen durch nachhaltige Qualität, gesundes Raumklima und energetische Effizienz. Das bestätigen auch das anerkannte Wohngesundheits-Gütesiegel natureplus, sowie die Nachhaltigkeitszertifikate FSC® und PEFC.

Bei Rückfragen der Presse:

GUTEX Deutschland
Heike Granacher
Marketing Deutschland
granacher@gutex.de
0049 7741 60 99-68

mai public relations
Julia Wolter
PR-Beratung Deutschland
gutex@maipr.com
0049 30 66 40 40-551

Abbildungen:

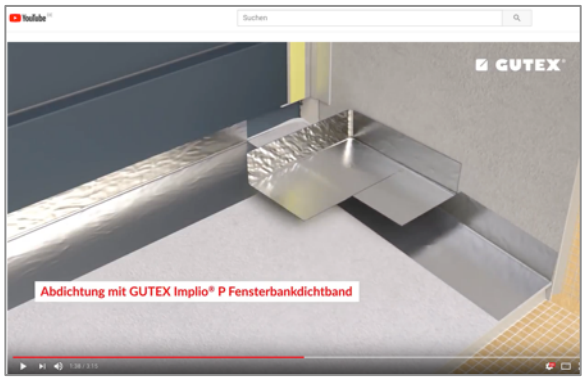

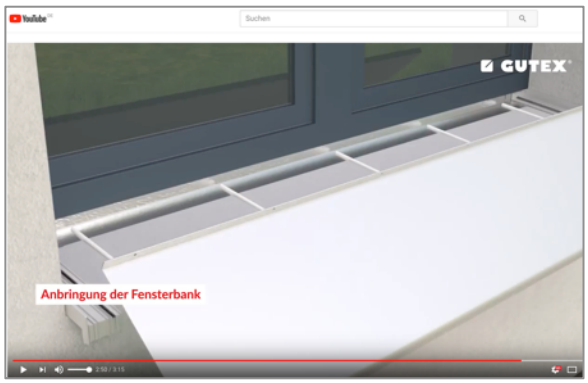

Für die fachgerechte Installation: GUTEX Video-Tutorials geben detaillierte Verarbeitungshinweise für den wind- und schlagregensicheren Fenster- und Türanschluss mit Implio F für die VHF und Implio P für Putzfassaden. Alle Fortbildungsfilme und mehr Infos zu GUTEX sind hier zu finden: https://bit.ly/2jXizp9

GUTEX®
DÄMMPLATTEN AUS SCHWARZWALDHOLZ

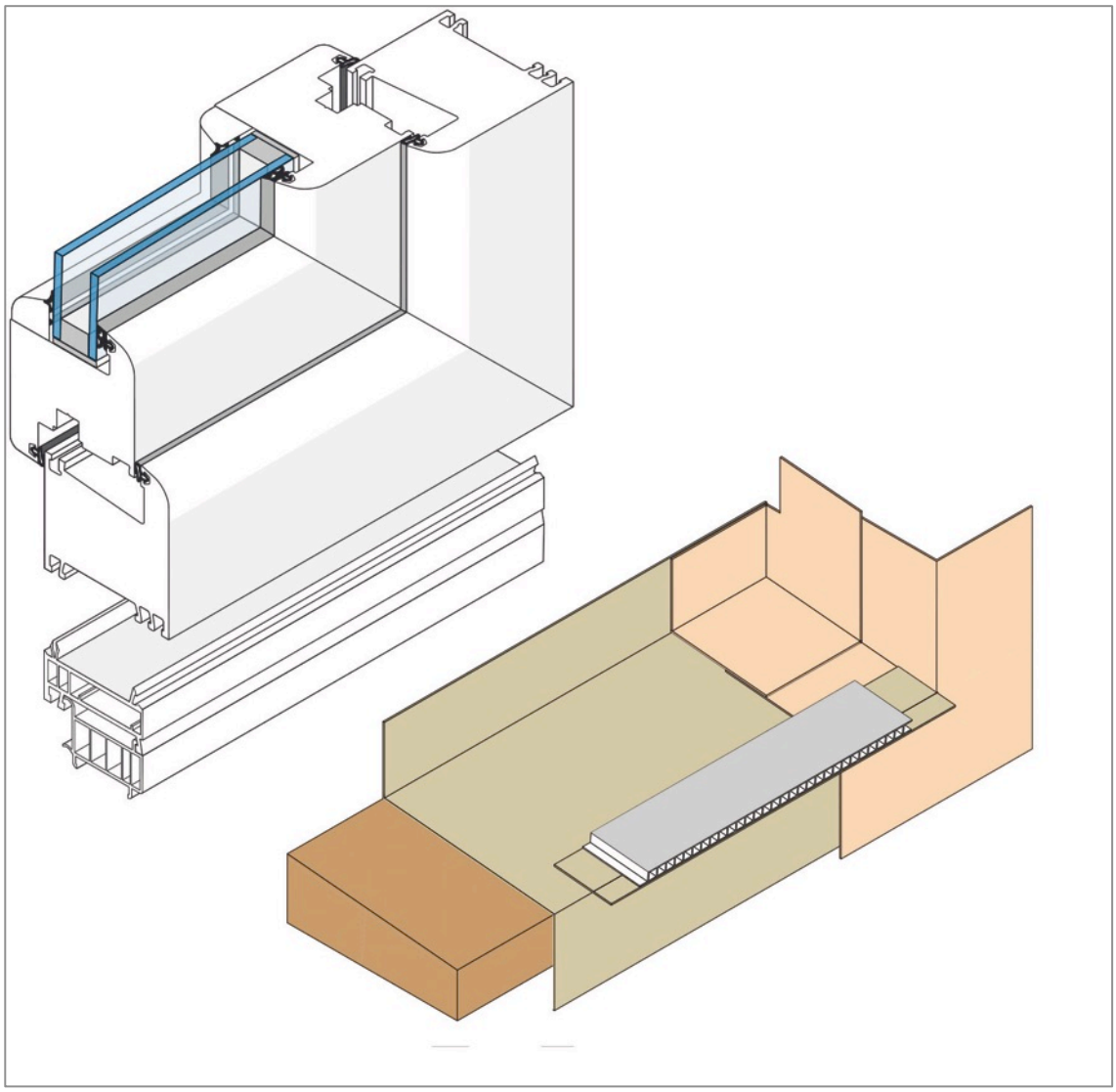

Das geprüfte Komplettsystem für den wind- und schlagregendichten Fensteranschluss bei VHF: Implio F besteht aus den holzfaserbasierten Komponenten Folienkeilplatte, linker und rechter Fensterecke, Fassadenecke und Lüftungsprofil, ergänzt durch Klebeband, Primer und Dichtkleber sowie Bordprofil oder Kunststoffwinkel. Grafik: GUTEX

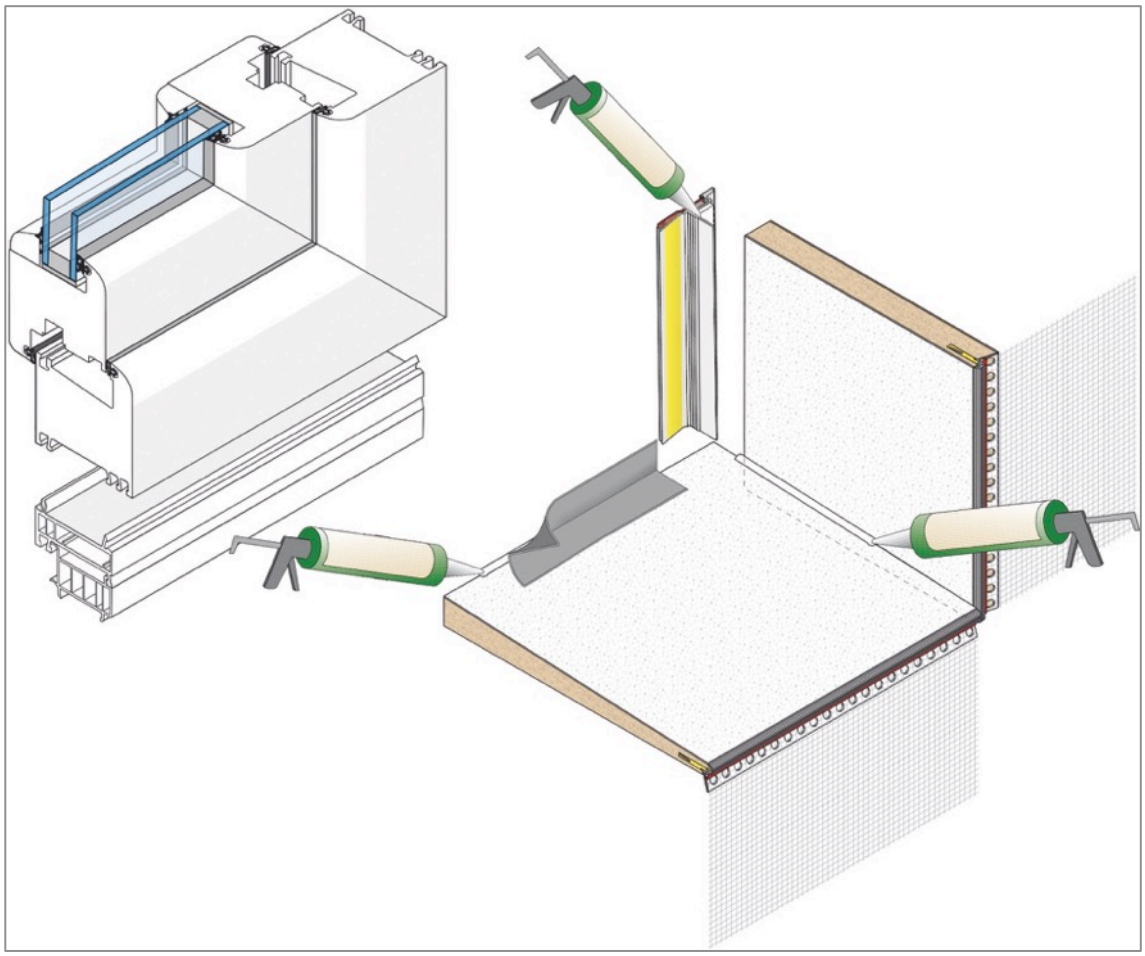

Das geprüfte Komplettsystem für den wind- und schlagregendichten Fensteranschluss bei WDVS: Implio P besteht aus den holzfaserbasierten Komponenten Laibungsplatte, Keilplatte und bei Bedarf Raffstore- oder Rollladenkasten, ergänzt durch ein Fensteranschlussprofil, Dichtkleber, Fensterbankdichtband und -Ecke sowie Bordprofil oder Kunststoffwinkel. Grafik: GUTEX

Weitere Informationen zum Unternehmen und zu den Produkten finden sich im Internet: www.gutex.de